Sifone per lavabo - Nero opaco

LULU

10 060 970

- rosetta Ø 70 mm

Compatibile con: LULU, TARA, LISSÉ, VAIA, META

Nero opaco	10 060 970-33
Cromato	10 060 970-00
Platinato spazzolato	10 060 970-06
Platinato	10 060 970-08
Ottone (Oro 23k)	10 060 970-09
Dark Chrome	10 060 970-19
Light Gold	10 060 970-26
Light Gold spazzolato	10 060 970-27
Ottone spazzolato (Oro 23k)	10 060 970-28
Bronzo spazzolato	10 060 970-42
Champagne spazzolato (Oro 22k)	10 060 970-46
Champagne (Oro 22k)	10 060 970-47
Cromo spazzolato	10 060 970-93
Dark Platinum spazzolato	10 060 970-99

Con riserva di errore e di modifiche tecniche, di modifiche ai modelli e alla gamma dei prodotti.
Per ulteriori informazioni: www.dornbracht.com +49 (0) 2371 8899 900 mail@dornbracht.com

Sifone per lavabo - Nero opaco

LULU

10 060 970

mm [inches]

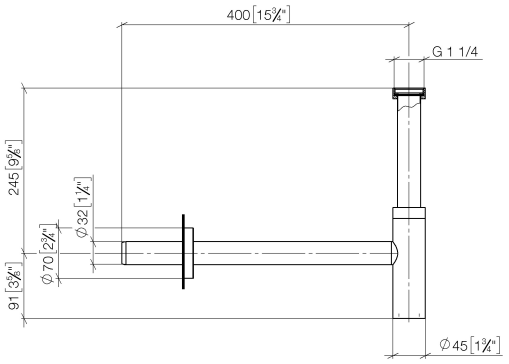

Sifone per lavabo - Nero opaco

LULU

10 060 970

Parts for other finishes can be found here: Cromato

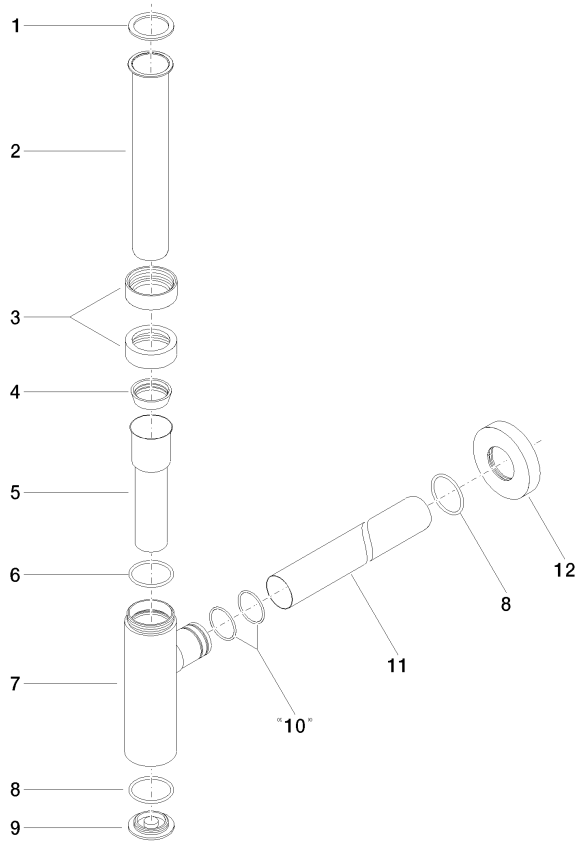

Elenco delle parti di ricambio

N.	Codice articolo	Denominazione	Quantità necessaria	Tempo di produzione
1	09 14 20 060 90	guarnizione	1	2
2	09 28 23 007-33	tubo	1	30
3	09 23 30 022-33	dado	2	60
4	09 14 03 015 90	guarnizione	1	2
5	09 28 23 019-33	tubo	1	-
	Il pezzo di ricambio non può più essere ordinato, si prega di ordinare l'articolo sostitutivo			
6	09 14 10 149 90	guarnizione	1	2
7	04 11 01 045 00-33	scatola	1	60
8	09 14 10 148 90	guarnizione	2	2
9	09 21 02 004-33	coperchio	1	30
10	09 14 10 112 90	guarnizione	2	2
11	09 28 23 018-33	tubo	1	60
12	09 27 20 060-33	rosetta	1	30